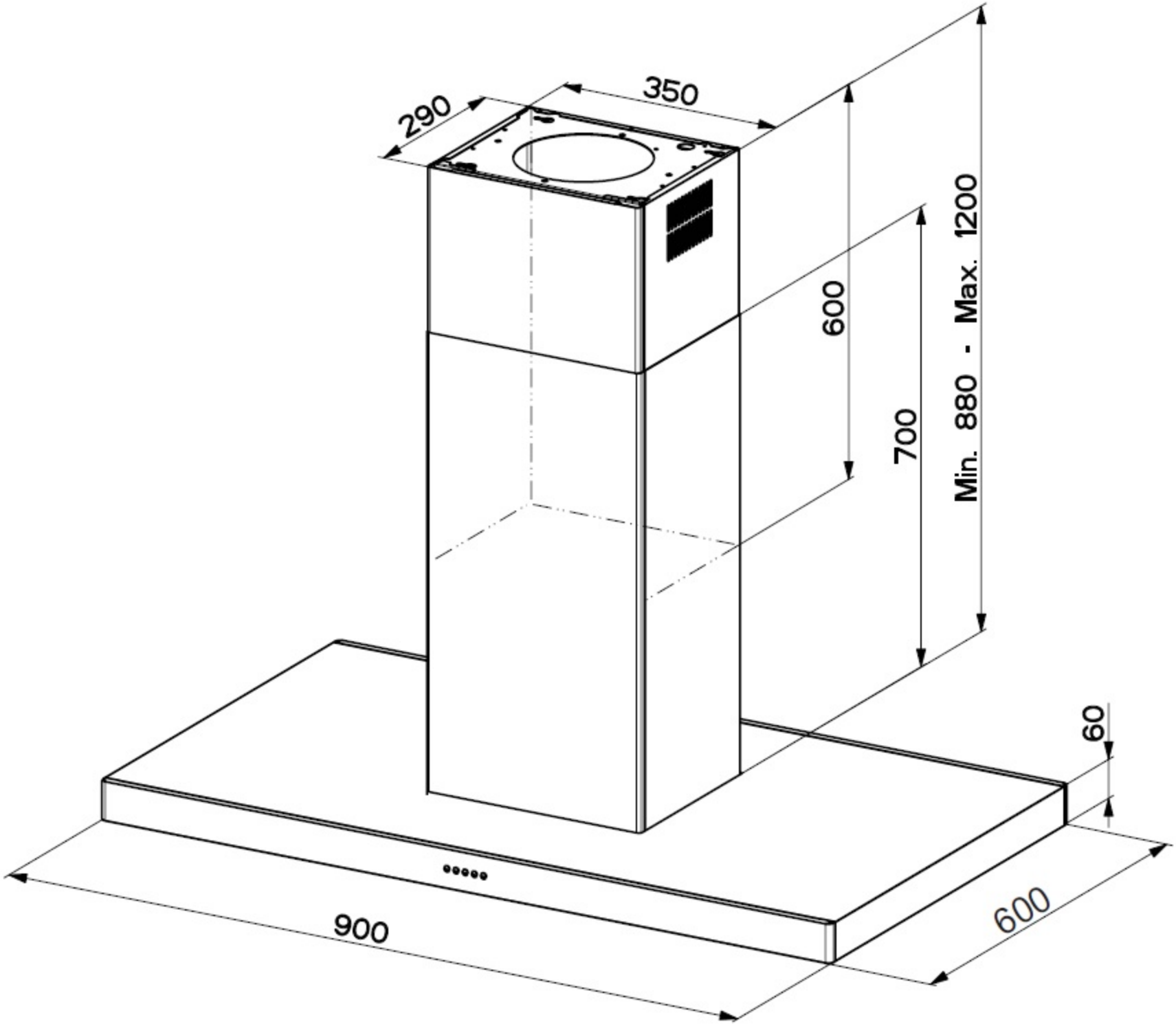
350
290
600
700
Min. 880 - Max. 1200
60
900
600